

POSEIDÓN 47

Parrilla con volante y robata de 3 niveles. Hasta 70 servicios por hora.

0.93 m²
de superficie de cocción

70
servicios por hora

3
niveles de robata

Desde **$99,000** MXN + IVA

ESPECIFICACIONES

Frente	120 cm
Fondo	78 cm
Superficie de cocción	0.93 m²
Rendimiento	Hasta 70 servicios por hora
Elevación	Cadena y volante, sin bloqueos
Robata	3 niveles, 18 cm entre niveles
Cajón de cenizas	Extraíble
Puerta frontal	Abatible
Acabado	Inoxidable natural o cajón en color a elegir

MEDIDAS

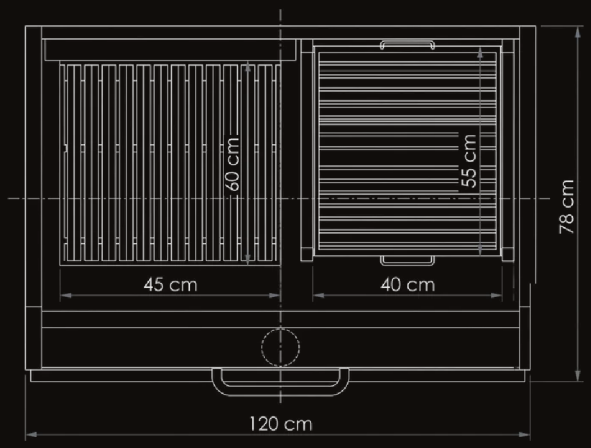

MATERIALES

Material
Acero inoxidable grado alimenticio 304

Base de combustión
Ladrillo refractario de alta densidad

OPCIONES Y PERSONALIZACIÓN

Color del cajón	Inoxidable natural, Negro, Azul, Rojo, Otro color

Medidas, acabado y grabado de logotipo se ajustan a cada proyecto y se cotizan aparte.

VERSIÓN
Empotrable · Con base y ruedas (+$10,000 + IVA)

FABRICACIÓN
8 a 12 semanas, según el modelo

GARANTÍA
1 año contra defectos de fábrica

ENTREGA
Armado, en todo México

HECHO A MANO EN MÉXICO

Fabricados en Lerdo, Durango · zona metropolitana de Torreón

WhatsApp 871 120 3941
Correo ventas@bostonbrothersmx.com
Web bostonbrothersmx.com/modelos/poseidon-47

Escanea para cotizar
Ref: W-P47-FT

Desde $99,000 MXN + IVA. Precios vigentes a noviembre de 2026, sujetos a cambio sin previo aviso.