

ATENA 3 MÓDULOS

Asador, disco y plancha en una sola estación.

100 × 60 cm
área de charola

100 × 60 × 47 cm
horno ataúd

90 cm
altura a la charola

Desde **$44,800** MXN + IVA

ESPECIFICACIONES

Módulos	Disco y plancha a gas, 60 × 60 cm c/u (sin tanque)
Elevación	Sistema tipo "vaca"
Horno ataúd	Forrado en acero inoxidable, 100 × 60 × 47 cm
Termómetro	Analógico (Bluetooth opcional)
Mesas laterales	Dos, abatibles
Área de charola	100 × 60 cm
Altura a charola	90 cm
Ruedas	4 llantas con freno
Medidas generales	Personalizables (costo extra)

MEDIDAS

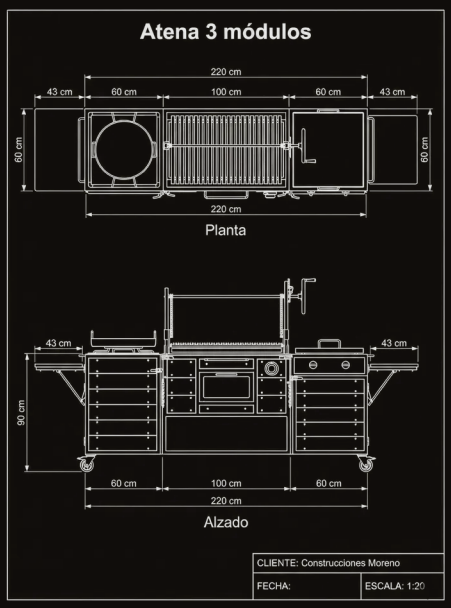

MATERIALES

Material
Acero al carbón, pintura electrostática negra

Frente
Madera de pino color nogal

Parrilla
Tipo argentina con recolector de grasa

Parrilla interna
Acero inoxidable

INCLUYE

- Charola de jugos
- Estaca cabritera
- Entrepaño para carbón o leña

EXTRAS OPCIONALES CON PRECIO

Parrilla de acero inoxidable	+$3,500
Termómetro Bluetooth	+$2,900
Adaptación para espadas	+$3,500

VERSIÓN
Móvil · Empotrable, mismo precio

FABRICACIÓN
2 a 3 semanas

GARANTÍA
1 año contra defectos de fábrica

ENTREGA
Armado, en todo México

HECHO A MANO EN MÉXICO

Fabricados en Lerdo, Durango · zona metropolitana de Torreón

WhatsApp 871 120 3941
Correo ventas@bostonbrothersmx.com
Web bostonbrothersmx.com/modelos/atena-3-modulos

Escanea para cotizar
Ref: W-AT3-FT

Desde $44,800 MXN + IVA. Precios vigentes a noviembre de 2026, sujetos a cambio sin previo aviso.